BONOMI GROUP

RUBINETTERIE BRESCIANE

UNI-SFER

4587

Valvola a sfera a squadra, filettatura maschio con attacco maschio per tubo flessibile metallico e farfalla in alluminio.

Specifiche tecniche

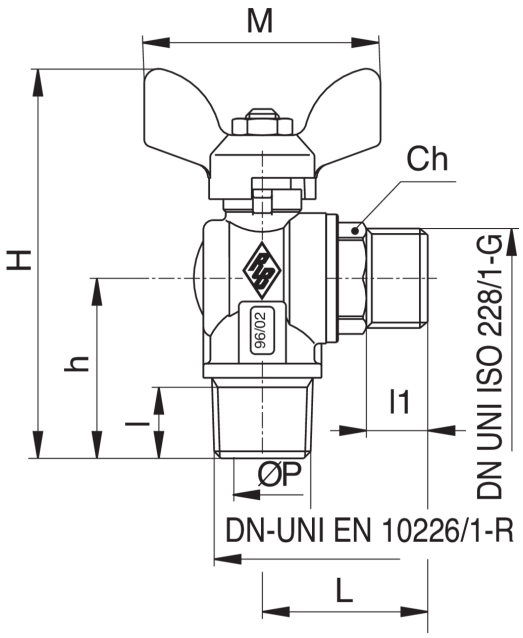

MISURA	DN	BOX	MASTER BOX	CODICE	ØP	l	l1	L	H	H	CH	M	PN	KG
1/2" x 1/2"	15	20	80	4587040000	12,5	15	13	35	82	38	22	50	30	0,20

Limiti di temperatura: -15°C +120°C.
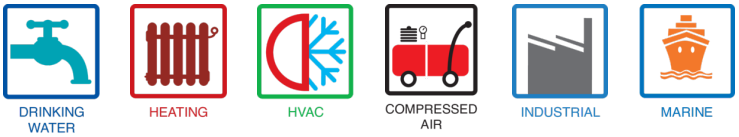
Applicazioni